Pure Clean

PUCRC90EU - PUCRC90UK

Intelligenter Staubsauger-Roboter

Automatischer Bodenreiniger mit Kehr-, Abstaub- und Saugfunktion

BENUTZERHANDBUCH

INHALTSVERZEICHNIS

SICHERHEITSHINWEISE 1

PRODUKT-TEILE 2

Hauptteil und Zubehör 2

Roboter-Aufbau 3

Ladestation und Fernbedienung 4

Anzeigetafel 5

Bedienung der Fernbedienung 6

PRODUKTBETRIEB 7

Wie man beginnt 7

Inbetriebnahme/Pause/Schlafen 8

Zeitplan 8

Reinigungsmodus 9

PRODUKTPFLEGE 10

Reinigung der Seitenbürsten 10

Reinigung der Staubbehälter und Filter 10

Reinigen der Sensoren 10

FEHLERBEHEBUNG 11

Fehlercode-Liste 11

PRODUKTSPEZIFIKATIONEN 12

SICHERHEITSHINWEISE

Bevor Sie dieses Produkt verwenden, lesen Sie bitte die folgenden Sicherheitshinweise und Hinweise und befolgen sie alle üblichen Sicherheitsvorkehrungen.

• Vergewissern Sie sich vor der Verwendung dieses Produkts, dass der Netzschalter **eingeschaltet** ist.
• Schalten Sie den Netzschalter auf der rechten Seite des Hauptteils aus, wenn Sie dieses Produkt für eine längere Zeit nicht verwenden.

WARNUNG

1. Nur ein zertifizierter Techniker darf das Produkt demontieren. Es ist dem Benutzer nicht gestattet, das Produkt zu demontieren oder zu reparieren.
2. Verwenden Sie nur den werkseitig mitgelieferten Adapter. Die Verwendung eines anderen nicht kompatiblen Adapters kann zu Stromschlag, Feuer oder Produktschäden führen.
3. Berühren Sie das Netzkabel, den Stecker oder das Netzteil nicht, wenn Ihre Hände nass sind.
4. Lassen Sie nicht zu, dass Kleidung oder Körperteile in die Räder des Geräts eingezogen werden.
5. Bringen Sie dieses Produkt nicht in die Nähe von Zigaretten, Feuerzeugen, Zündholzern oder anderen brennbaren Gegenständen.
6. Wenn das Produkt gereinigt werden muss, reinigen Sie es nach dem vollständigen Aufladen.
7. Biegen Sie das Netzkabel nicht übermäßig und drücken Sie das Netzkabel nicht mit schweren oder scharfen Gegenständen.
8. Nur für den Innenbereich, nicht für den Außenbereich.
9. Setzen Sie sich nicht auf dieses Produkt und befestigen Sie keinen Gegenstand darauf.
10. Verwenden Sie dieses Produkt nicht in nasser oder feuchter Umgebung (keine Umgebung mit Flüssigkeit).
11. Sammeln Sie vor Gebrauch kleine Gegenstände auf dem Boden auf (entfernen Sie alle empfindlichen Gegenstände und Schnüre, Kleidungsstücke, Papiere und Vorhänge usw., die sich im Produkt verfangen können).
12. Stellen Sie dieses Produkt nicht an einem Ort auf, an dem es leicht herunterfallen kann (Tische, Stühle, etc.).
13. Schalten Sie den Netzschalter aus, wenn Sie dieses Produkt längere Zeit nicht benutzen müssen.
14. Überprüfen Sie vor Gebrauch, ob Adapter und Steckdose richtig angeschlossen sind.
15. Um ein Kippen zu vermeiden, informieren Sie alle Personen im Haus, wenn dieses Produkt arbeitet.
16. Das Produkt ist möglicherweise nicht in der Lage, Stufen über 10 mm zu überwinden.
17. Verwenden Sie dieses Produkt bei einer Temperatur von -10°C bis 40°C. Stellen Sie dieses Produkt nicht in einer heißen Umgebung auf. Die Batterie muss aus dem Produkt entfernt werden, bevor sie verschrottet wird.
18. Beim Entfernen der Batterie muss das Produkt vom Stromnetz getrennt werden.
19. Entsorgen Sie die Batterien sicher.

HINWEIS: Dieses Produkt darf nicht von Kindern, geistig behinderten Menschen oder Menschen ohne entsprechende Erfahrung und Wissen verwendet werden **(es sei denn, es**

sind Personen anwesend, die sie unterrichten oder beaufsichtigen).

NO.	BESCHREIBUNG	Q'TY
1	Hauptteil	1
2	Ladestation	1
3	Fernbedienung (Batterie nicht im Lieferumfang enthalten)	1
4	Adapter	1
5	Reinigungswerkzeug	1
6	Benutzerhandbuch	1
7	Zusätzliche Seitenbürsten	2
8	Zusätzlicher HEPA-Filter	1

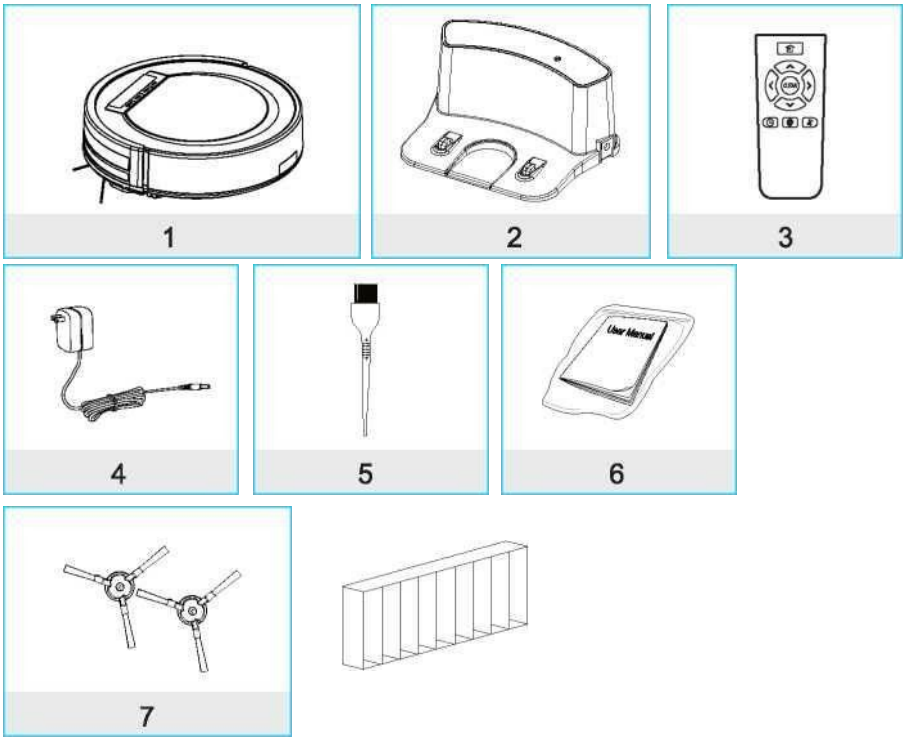

PRODUCT PARTS: PRODUKT-TEILE
Hauptkörper und Zubehör
Main Body and Accessories

Produktteile: Aufbau des Roboters

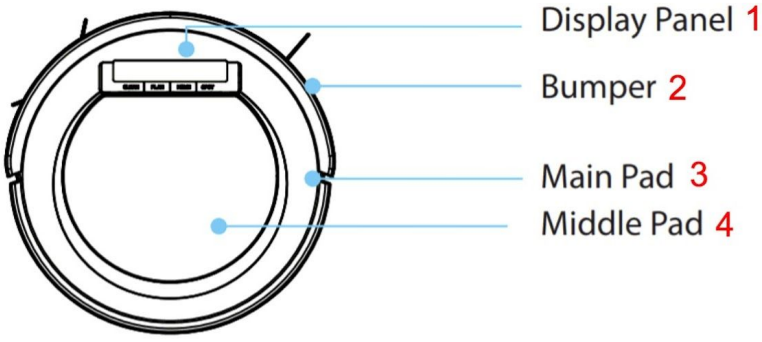

1. Anzeigetafel
2. Stoßstange
3. Hauptblock
4. Mittlerer Block

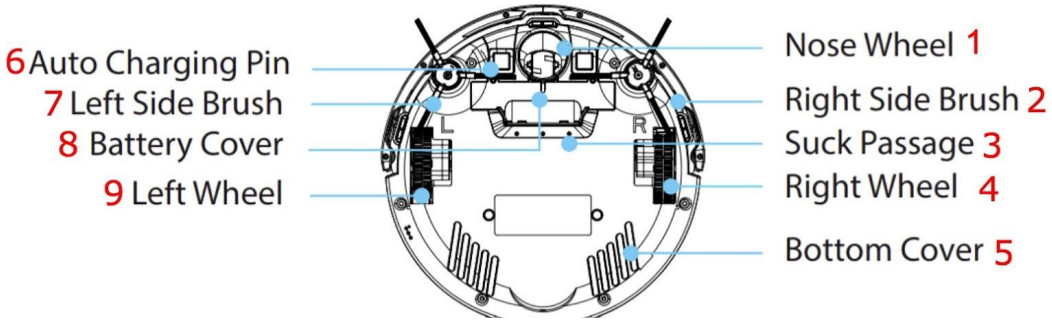

1. Bugrad
2. Rechte Seitenbürste
3. Saugdurchgang
4. Rechtes Rad
5. Untere Abdeckung
6. Auto-Ladestift
7. Linke Seitenbürste
8. Batterieabdeckung
9. Linkes Rad

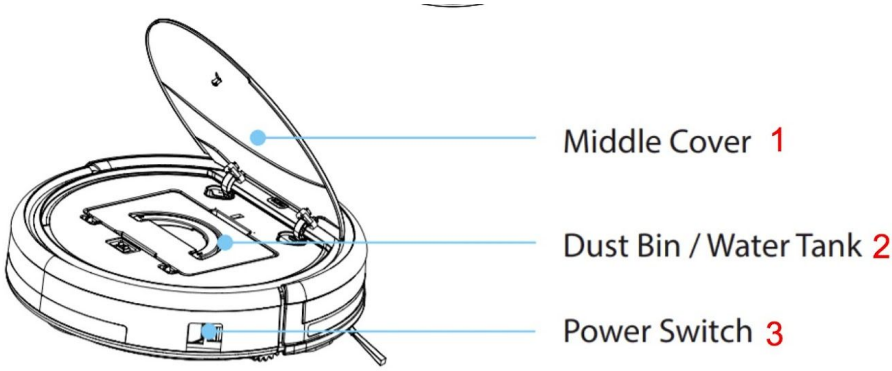

1. Mittlere Abdeckung
2. Staubbehälter/ Wassertank
3. Netzschalter

1. Primärfilter
2. Staubbehälter
3. HEPA-Filter
4. HEPA-Filterrahmen

Produktteile
Ladestation

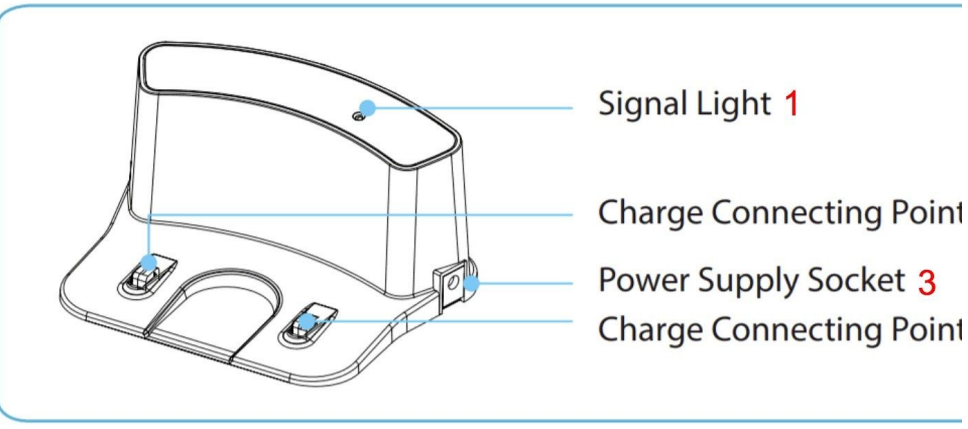

1. Signallampe
2. Lade-Verbindungspunkte
3. Ladestation
4. Lade-Verbindungspunkte

Produktteile

Fernbedienung

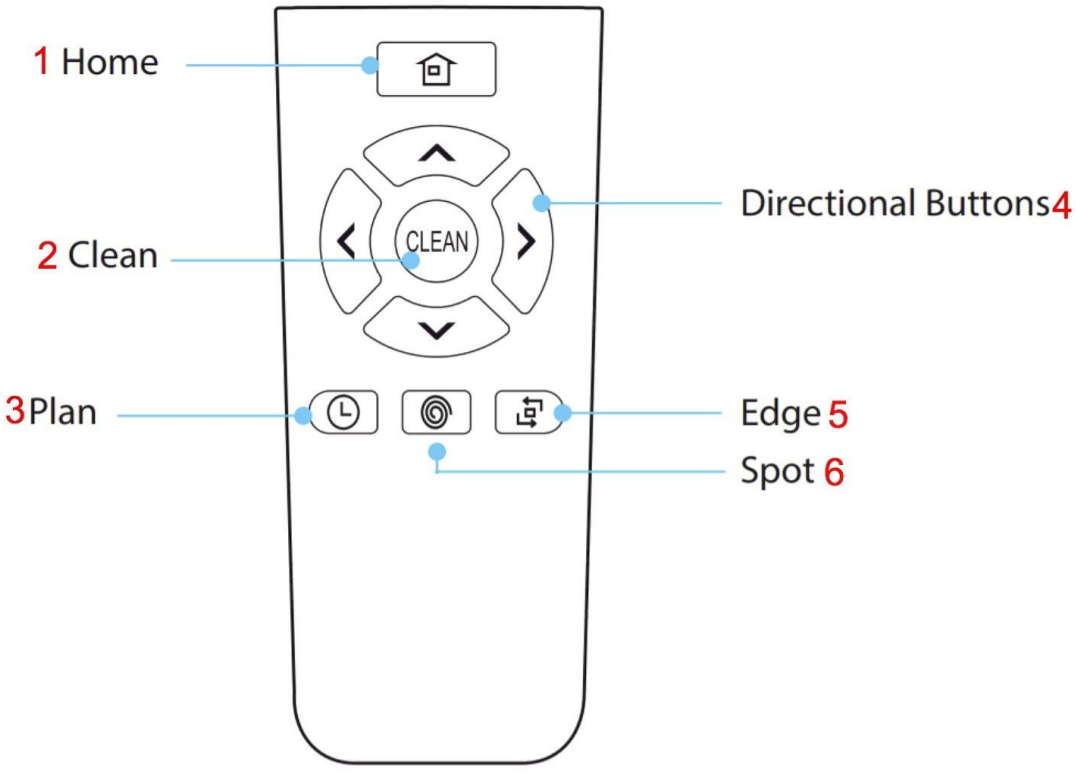

1. Home / Startseite
2. Putzen
3. Zeitplan
4. Richtungstasten
5. Ecken/Kanten
6. Spot/Flecken

Produktteile

Display-Panel

Wenn der Roboter arbeitet oder sich in Betrieb befindet, zeigt das Display den aktuellen Status wie unten beschrieben an:

Wenn das Display so blinkt, bedeutet das, dass der Roboter sich im ausgewählten Modus befindet, andere Vorgänge können ausgeführt werden.

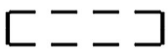

Bedeutet, dass sich der Roboter im Ecken-Reinigungsmodus befindet.

Bedeutet, dass sich der Roboter im automatischen Reinigungsmodus befindet.

Bedeutet, dass sich der Roboter im Spot-Reinigungsmodus befindet.

Bedeutet, dass sich der Roboter in der Ladestation befindet, er sucht nach der Ladestation.

Bedeutet, dass die Batterie schwach ist, der Roboter muss sofort aufgeladen werden.

Bedeutet, dass der Roboter vollständig aufgeladen ist.

Bedeutet, dass der Roboter zu wenig geladen ist.

Bedeutet, dass der Roboter unter der Kontrolle der Richtungsknöpfe der Fernbedienung steht.

Produktteile

Fernbedienung

1. “ ” Zeitplan-Taste:
A. Drücken im ausgewählten Modus, um in den Planungsmodus zu gelangen.
B. Drücken im Planungsmodus, um zwischen Stunde und Minute zu wechseln.

2. “ ” Reinigungstaste:
A. Drücken im Auswahlmodus, um mit der Arbeit zu beginnen.
B. Drücken im Planungsmodus, um den Zeitplan zu bestätigen.
C. Wenn der Roboter arbeitet, drücken zum Anhalten.
D. Drücken Sie diese Taste, um vom Schlafmodus in den Auswahlmodus zu wechseln.

3. “ ” Richtungstasten

A. “ ” Vorwärts-Taste:
Drücken im Planungsmodus, um die Zeit nach vorne zu verschieben.
Drücken im ausgewählten Modus, um den Roboter vorwärts zu fahren.

B. “ ” Rückwärts-Taste:
Drücken im Planungsmodus, um die Zeit nach hinten zu verschieben;
Drücken im ausgewählten Modus, um den Roboter rückwärts zu fahren.

C. “ ” Linke Taste:
Drücken im Planungsmodus, um von Minute zu Stunde zu wechseln;
Drücken Sie diese Taste, um den Roboter nach links zu fahren.

D. “ ” Rechte Taste:
Drücken im Planungsmodus, um von Stunde zu Minute zu wechseln;
Drücken Sie diese Taste, um den Roboter nach rechts zu fahren.

1. “ ” Ecken-/Kanten-Taste
Drücken Sie diese Taste, um den Roboter im Ecken-Modus zu betreiben.

2. “ ” Spot-Taste
Drücken Sie diese Taste, um den Roboter im Spot-Modus zu betreiben.

3. “ ” Home-Taste
Drücken Sie diese Taste, damit der Roboter zum Laden zur Ausgangsbasis zurückkehrt.

HINWEIS:

1. Legen Sie zwei Batterien vom Typ AAA in die Fernbedienung ein.
2. Wenn die Fernbedienung längere Zeit nicht benutzt wird, ist es besser, die Batterien herauszunehmen.

Produktbetrieb

1. WIE SIE ANFANGEN KÖNNEN

1. **Stellen Sie das Ladegerät auf, stecken Sie den Adapter ein, die Signallampe an der Ladestation wird blinken.**

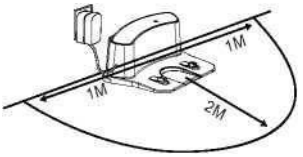

HINWEIS: Stellen Sie die Ladestation an die Wand und entfernen Sie Hindernisse ca. 1 Meter auf beiden Seiten und ca. 2 Meter nach vorne.

2. **Schalten Sie den Netzschalter an der Seite der Steckdose ein, dann blinkt das Display.** (Wenn kein Befehl empfangen wird, aktiviert der Roboter nach 15 Sekunden den Ruhemodus.)
   HINWEIS:

A. Bitte halten Sie den Netzschalter immer eingeschaltet.
B. Wenn der Netzschalter ausgeschaltet ist, geht die gesamte Zeitplanung verloren.

VORSICHT: Bevor Sie den Roboter aufladen, stellen Sie bitte sicher, dass der Netzschalter eingeschaltet ist, da sonst der Roboter nicht aufgeladen werden kann.

3. Laden Sie den Roboter auf eine der folgenden Weisen, wie unten gezeigt:
A. Stecken Sie ihn an eine Steckdose.
B. Drücken Sie HOME, damit der Roboter wieder zur Ladestation zurückkehrt, um sich selbst zu laden.

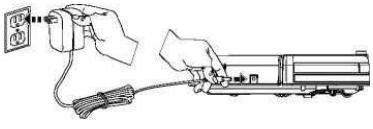

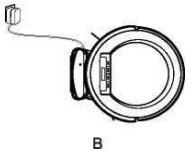

Für eine bessere Verlängerung der Akkulaufzeit:
A. Laden Sie den Roboter vor dem ersten Einsatz über Nacht. Wenn das Display vollständig aufgeladen ist, erscheint es ausgefüllt.
B. Lagern Sie den Roboter bei normalem Gebrauch immer auf der Ladestation mit eingestecktem Sockel.
C. Wenn der Roboter längere Zeit nicht benutzt wird, schalten Sie den Netzschalter aus, laden Sie den Roboter vollständig auf und lagern Sie ihn an einem kühlen, trockenen Ort.

4. Automatisches Aufladen
Der Roboter kehrt automatisch zur Ladestation zurück, wenn die Batterie leer ist.

2. STARTEN/PAUSIEREN/SCHLAFEN

Schlafmodus:

Der Roboter funktioniert nicht, es gibt keine Anzeige auf dem Display und der Netzschalter ist eingeschaltet;

Ausgewählter Modus: Der Roboter funktioniert nicht, "88:88" blinkt auf dem Display;

Reinigungsmodus: Der Roboter funktioniert, das Display zeigt verschiedene Modi an.

1. Inbetriebnahme

A. Stellen Sie sicher, dass der Netzschalter eingeschaltet ist.

B. Drücken Sie die **CLEAN-**Taste am Hauptkörper oder auf der Fernbedienung, um mit der Reinigung zu beginnen.

HINWEIS: Wenn sich der Roboter im Schlafmodus befindet, drücken Sie die Taste **CLEAN**, um den Roboter aus dem Schlafmodus zu wecken. Dann drücken Sie **CLEAN** ein zweites Mal, der Roboter startet die Reinigung automatisch.

2. Pause

Um den Roboter aus dem Reinigungsmodus in den ausgewählten Modus wechseln zu lassen:

A. Drücken Sie eine der beiden Tasten auf dem Display;

B. Drücken Sie **CLEAN** auf der Fernbedienung.

HINWEIS: Wenn der Roboter angehalten wird, drücken Sie CLEAN, damit der Roboter die Reinigung erneut startet.

3. Schlafen

Um den Roboter aus dem ausgewählten Modus in den Schlafmodus zu versetzen:

A. Der Roboter wechselt automatisch in den Schlafmodus, wenn nach 15 Sekunden kein Befehl empfangen wird.

B. Halten Sie CLEAN am Hauptkörper 3 Sekunden lang gedrückt.

3. Zeitplanung

Sie können festlegen, dass der Roboter ab einem bestimmten Zeitpunkt mit der Reinigung beginnt. Wenn Sie beispielsweise 6:30 Uhr einstellen, beginnt der Roboter von nun an nach 6 Stunden und 30 Minuten mit der Reinigung und reinigt täglich um diese Zeit. Die gesamte Planung wird automatisch abgebrochen, wenn der Netzschalter ausgeschaltet wird.

Zeitplanung auf der Fernbedienung:

1. Schalten Sie den Roboter ein und richten Sie die Fernbedienung auf den Roboter.
2. Drücken Sie **PLAN** und verwenden Sie dann Richtungstasten, um den Zeitplan festzulegen.
3. Drücken Sie **CLEAN**, um die Einstellung zu speichern. Um abzubrechen, stellen Sie die Nummer auf "00:00".

Produktbetrieb

Zeitplanung auf dem Display:
1. Schalten Sie den Netzschalter ein und drücken Sie **PLAN**, um in den Planungsmodus zu gelangen.
2. Drücken Sie im Planungsmodus **PLAN,** um Stunde und Minute auszutauschen, drücken Sie **HOME**, um die Anzahl zu erhöhen, und SPOT, um die Anzahl zu verringern.
3. Drücken Sie **CLEAN**, um die Einstellung zu bestätigen. Zum Abbrechen drücken Sie **PLAN** 5 Sekunden lang und dann **CLEAN**, um die Abbruchfunktion zu bestätigen.
Wenn Sie die Uhrzeit oder den Zeitplan einstellen, wird Ihr ganzer Vorgang durch einen Ton vom Roboter bestätigt; wenn kein Ton empfangen wird, ist Ihre Einstellung erfolglos.

4. REINIGUNGSMODUS

1. Automatische Reinigung
Der Roboter reinigt den Raum automatisch und passt seine Reinigung der Situation an.

HINWEIS:
Drücken Sie die **CLEAN**-Taste am Roboter oder auf der Fernbedienung, um die automatische Reinigung zu starten.

2. Punktuelle Reinigung
Stellen Sie den Roboter in die Nähe eines verschmutzten Bereichs und drücken Sie **SPOT** auf der Fernbedienung, um mit der punktuellen Reinigung zu beginnen.

HINWEIS:
Die punktuelle Reinigung wird automatisch beendet, nachdem der Bereich gereinigt wurde, danach wechselt der Roboter in den ausgewählten Modus.

3. Kantenreinigung
Stellen Sie den Roboter in die Nähe einer Ecke / Kante (Wand) und drücken Sie **EDGE** auf der Fernbedienung, um die Kantenreinigung zu starten.

HINWEIS:
Die Eckenreinigung wird automatisch gestoppt, wenn der Roboter keine Ecken / Kanten erkennen konnte. Sie können auch manuell CLEAN drücken, um die Eckenreinigung zu stoppen.

1. Reinigung der Seitenbürsten
Reinigen Sie die Seitenbürsten, wenn sie verschmutzt sind, und ersetzen Sie sie, wenn sie beschädigt sind.

HINWEIS:
Bevor Sie die Seitenbürsten austauschen, überprüfen und vergleichen Sie die Markierung "L" "R" auf der Seitenbürste und der Unterseite des Roboters.

2. Reinigung der Staubbehälter und Filter
Reinigen und entleeren Sie den Staubbehälter nach jedem Gebrauch, die Schritte sind wie in den folgenden Abbildungen dargestellt.

HINWEIS:
Nach dem Herausnehmen des Staubbehälters prüfen, ob sich Fremdkörper im Ansaugtrakt befinden und diesen reinigen. **HEPA**-Filter nach 15-30 Tagen Anwendung waschen. Ersetzen Sie diesen nach einem Gebrauch von maximal 6 Monaten.

- Einfügen von **HEPA**- und Primärfilter erst, wenn diese trocken sind.
- **HEPA** und Primärfilter können bei Bedarf ausgetauscht werden.

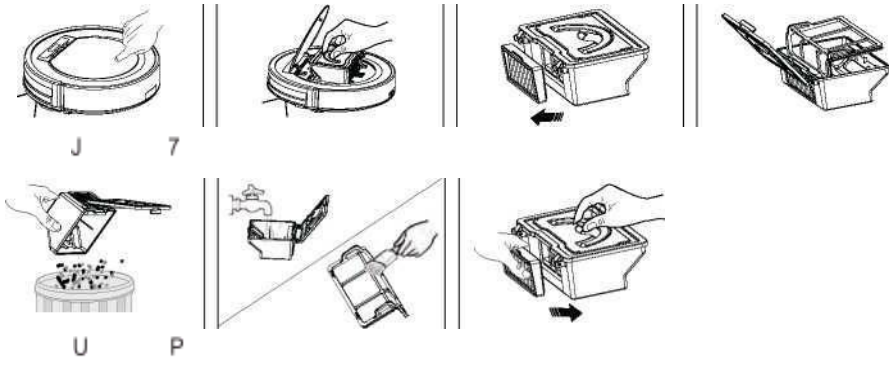

3. Reinigung von Klippensensoren und den automatischen Ladestiften.
Reinigen Sie das Sensorfenster und die automatischen Ladestifte leicht mit einem weichen, trockenen Tuch.

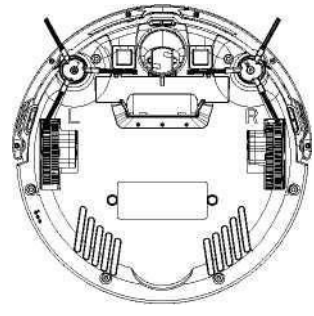

HINWEIS:
Lade-Verbindungspunkte auf der Dockingstation,

wenn diese gereinigt werden müssen..

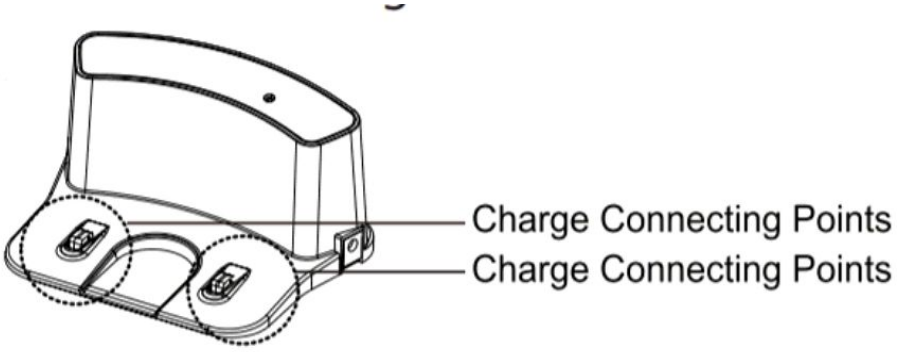

Charge Connecting Points: Lade-Verbindungspunkte

Fehlerbehebung

1. FEHLERCODE-LISTE

Wenn der Roboter auf einige Routineprobleme stößt, erinnert er Sie durch einen Signalton daran.

Kurzer Ton

NO.	Ton	Ursache	Lösung
01	·	Räder funktionieren nicht.	Überprüfen Sie die Räder oder Seitenbürsten.
02	··	Ausfall des Klippen- oder des Stoßstangensensors	Reinigen Sie den Klippensensor und schütteln Sie die Stoßstange leicht, prüfen Sie, ob Fremdkörper vorhanden sind.
03	···	Der Hauptkörper bleibt stecken	Hauptkörper bewegen und neu starten

HINWEIS: Wenn alle oben genannten Lösungen nicht funktionieren, ergreifen Sie bitte die folgenden Maßnahmen.

1. Setzen Sie den Roboter zurück, indem Sie den Netzschalter wieder einschalten.
2. Wenn die Reset-Aktion nicht funktioniert, senden Sie den Roboter bitte zur Reparatur an den Verkäufer.

HINWEIS:

Die Lagertemperatur dieses Produkts beträgt -20°C bis 60°C.

PUCRC90EU - PUCRC90UK

Intelligenter Staubsauger-Roboter

Automatischer Bodenreiniger mit Kehr-, Abstaub- und Staubsaugfunktion

Merkmale:

• Selbstprogrammierter Staubsauger- und Reinigungsroboter

• Halten Sie Ihr Haus sauber: Kehren, Abstauben und Staubsaugen

• Übernehmen Sie die Kontrolle: Verwenden Sie die drahtlose Fernbedienung und steuern Sie den Roboter.

• Zeitplan für die automatische Reinigung: Voreinstellung der Zeit für die tägliche Reinigung

• Vielseitige und praktische, intelligente Bodenreinigungsmöglichkeiten

• Durch Erinnern der Wege kehrt das Gerät automatisch zur Ladestation zurück.

• Arbeitet an Hartholz, Linoleum, Fliesen, Stein & dünnen wie dicken Teppichen.

• Mit seinem flachen Design kommt er auch unter die Möbel

• Anti-Fall-Treppensensoren & schützendes Stoßstangengehäuse

• Hinderniserkennung reinigt um Haushaltsgegenstände herum

• Praktischer Staubsammelbehälter zum Öffnen für eine schnelle Entsorgung

• Beutelloses Staubsaugerdesign für eine einfache Abfallentsorgung

• Integrierter, wiederverwendbarer HEPA-Filter & waschbarer Primärfilter

• Ein-Knopf-Bedienung & Auto-Start-Aktivierung

• Wählbare Reinigungsmodi: Automatik, Spirale, Ecken, Zick-Zack

• Eingebauter, langlebiger, wiederaufladbarer Akku

• Zwei, sich drehende Seitenbürsten heben den Schmutz an.

• Perfekt für den Heim- oder Bürogebrauch

Was ist in der Box:

- Intelligenter Staubsauger-Roboter
- Ladestation
- Fernbedienung
- (2) Abnehmbare Kehrbürsten
- Netzteil / Ladeadapter

Technische Daten:

- Staubbehälter Kapazität: 0.3L
- Durchschnittliche Ladezeit: 4 Stunden
- Laufzeit des Staubsaugers: 90 Minuten
- Zweifache Schmutzbürste: 3.15'' Durchmesser
- Fernbedienung batteriebetrieben, benötigt (2) x 'AAA' Batterien
- Wiederaufladbarer Akkutyp: Lithium-Ionen 14,8V, 2600mAh, 2600mAh
- Stromversorgung: 100/240V, 19V Netzteil
- Abmessungen (L x B x H): 11,8'' x 11,8'' x 3,1''' -Zoll
- Verkauft als: 1